第31回フレンドカップ少年・少女サッカー大会のご案内

今年もフレンドカップの季節がやって来ました。
本大会は私達サッカーを愛する有志が集まり大会運営を自主的に行っています。
昨年30 周年を迎え今年は気持ちを新たに31回大会に臨む次第です。
さて、私達の日本代表はワールドカップ予選を先日イラクと白熱戦を行い辛くも引き分けました。
試合の中で本田.川島.大迫 各ベテラン選手の頑張りはチームを鼓舞し迫力が有りました。
もう一つの話題は東京FCユースの久保 健英選手の事です。技術.戦術は2世代上に通用し
凄いの一言です。彼を見て少年サッカーはまず技術を最優先にしつつ指導すべきと思いました。
暑い中での大会です選手に多いにエールを頂き各チームの健闘お祈りしています。
最後に長期にご協賛を戴いて居ます神戸ウエストライオンズを始め、ご参加を頂ける各団の
少年.少女選手.監督.コーチ.保護者のご協力のお陰で大会が開催され感謝を申し上げます。
これを大会のご挨拶に致します。

敬 具

大 会 役 員

大 会 会 長	山﨑 義明	(みさきフットボールクラブ)
運営委員長	水野 正行	(若草少年サッカークラブ)
事 務 局 長	松村 久男	(神の谷フットボールクラブ)
審判委員長	河野 彰夫	(若草少年サッカークラブ)
会 計	牧角 達也	(夢野の丘サッカークラブ)

運 営 委 員

井上 由一	藤原 永介	伊藤 泰彦	西川 善吾	大村 文彦
田辺 新一	黒田 匡俊	芝田 充臣	飯島 伸朗	井上 正紀
山根 雅徳	飯田 信康	中原 桂二	岩田 政彦	大西 信夫
鈴木 貴昭	赤尾 成幸	高橋 和幸	小川 昇生	藤田 宏一
内田 豊和	植田 章義	井上 正人	青木 正二	苔縄 弘隆
大木 隆一	松井 一英	前羽 茂雄	岸本 功	西海 正己
浪江 眞	藤中 壱夫	三谷 篤史	大門 弘典	田淵 龍平
小川 康平				

大会要綱

と き	平成29年8月5日（土） ・ 6日（日）	
ところ	少年の部　1部　2部	神戸フットボールパーク岩岡
	少女の部	しあわせの村　土グランド

競技規則

- 日本サッカー協会競技規則 8人制でおこないます。審判をされる方は必ず審判服を着用し、副審は少年でも可、試合の進行は時間通り(アディショナルタイム無し)でお願いします。
- 交代は交代ゾーンより自由な交代ができます。
- 試合時間は15分-5分-15分としますが、2日目の決勝・準決勝・3位決定戦とフレンドリートーナメント決勝（9位決定戦）は20分-5分-20分とします。
  少女の部は全て15分-5分-15分とします。
- 試合球は各チーム、持ち寄りとし1つは試合球、残りは予備球とします。
- 第1日目は各ブロックリーグ戦を行い、2日目は各ブロック1．2位を上位トーナメント、3．4位を下位トーナメントとします。
  少女の部は総当りのリーグ戦とします。
- 第1日目のリーグ戦の順位は、(1)勝点（勝3点・分1点・負0点）(2)得失点差（3）総得点 (4)当該チームの対戦成績 (5)抽選とします。
- 第2日目トーナメントは同点の場合はPK戦（3人）で、決勝戦のみ10分の延長戦を行い、勝敗が決しない場合はPK戦（3人）で決定します。
- 退場については自動的に次の試合(1試合)は出場出来ません、この場合退場者の補充ができます。警告は累積2枚で次の試合(1試合)は出場できません。
  累積に関しては当日のみ累積され両日にまたがることはありません。
  初日の最終試合で退場になれば2日目の第1試合は出場できません。
- 芝コートの飲水は水のみとする。
- 気温の高い中での試合となりますので給水タイムを採用致します。時計を止めずにランニングタイムでお願いします。給水タイムでのコーチングは禁止です。
  主審は給水タイムの合図後30～40秒程度で再開を促す合図をお願いします。

表彰

少年の部は上位トーナメントの1位2位3位と下位トーナメントの1位2位(フレンドリー賞・敢闘賞)を表彰します。
少女の部は1位2位3位を表彰します。
各チームのMVPに優秀選手賞を授与する。

1部　8月5日神戸フットボールパーク岩岡　Aコート

グランド責任者　　山﨑（みさき）　牧角（夢野の丘）　　記録係　　松村　（神の谷）
当番　　AM　　みさき　　若草　　PM　　神の谷　　本庄

		A-1コート				A-2コート			
NO	キックオフ	対　戦			審判	対　戦			審判
1	9:00	みさき	VS	津田	神戸FC	若草	VS	フレスカ	霞ヶ丘
2	9:40	神戸FC	VS	稲沢	みさき	霞ヶ丘	VS	ウッディ	若草
3	10:20	若草	VS	津田	稲沢	みさき	VS	フレスカ	ウッディ
4	11:00	霞ヶ丘	VS	稲沢	津田	神戸FC	VS	ウッディ	フレスカ
5	11:40	みさき	VS	若草	霞ヶ丘	フレスカ	VS	津田	神戸FC
6	12:20	ウッディ	VS	稲沢	みさき	神戸FC	VS	霞ヶ丘	フレスカ
	13:00	開　会　式							
7	13:20	神の谷	VS	平野・夢丘	蓮池	本庄	VS	国府気延	西神中央
8	14:00	蓮池	VS	膳所	神の谷	西神中央	VS	高須	本庄
9	14:40	平野・夢丘	VS	国府気延	膳所	神の谷	VS	本庄	高須
10	15:20	西神中央	VS	膳所	平野・夢丘	蓮池	VS	高須	国府気延
11	16:00	平野・夢丘	VS	本庄	西神中央	神の谷	VS	国府気延	蓮池
12	16:40	膳所	VS	高須	本庄	西神中央	VS	蓮池	神の谷

1部　予選リーグ組み合わせ

Aブロック	国府気延	本庄	平野・夢丘	神の谷	勝	分	敗	得点	失点	得失	勝点
国府気延	☆	-	-	-							
本庄	-	☆	-	-							
平野・夢丘	-	-	☆	-							
神の谷	-	-	-	☆							

Bブロック	蓮池	西神中央	膳所	高須	勝	分	敗	得点	失点	得失	勝点
蓮池	☆	-	-	-							
西神中央	-	☆	-	-							
膳所	-	-	☆	-							
高須	-	-	-	☆							

Cブロック	神戸FC	霞ヶ丘	稲沢	ウッディ	勝	分	敗	得点	失点	得失	勝点
神戸FC	☆	-	-	-							
霞ヶ丘	-	☆	-	-							
稲沢	-	-	☆	-							
ウッディ	-	-	-	☆							

Dブロック	若草	みさき	フレスカ	津田	勝	分	敗	得点	失点	得失	勝点
若草	☆	-	-	-							
みさき	-	☆	-	-							
フレスカ	-	-	☆	-							
津田	-	-	-	☆							

1部　8月6日神戸フットボールパーク岩岡

グランド責任者　　山崎（みさき）　牧角（夢野の丘）　　記録係　　松村　（神の谷）
当番　　AM　平野・夢丘　霞ヶ丘　　PM　　蓮池　　フレスカ

		上位トーナメント　A-1コート（芝）						下位トーナメント　B-1コート（土）			
NO	キックオフ	対　　戦			審判	NO	キックオフ	対　　戦			審判
ア	9:00	A1	VS	B2	D2	ケ	9:00	A3	VS	B4	D4
イ	9:40	C1	VS	D2	B2	コ	9:40	C3	VS	D4	B4
ウ	10:20	B1	VS	A2	C1	サ	10:20	B3	VS	A4	C3
エ	11:00	D1	VS	C2	A2	シ	11:00	D3	VS	C4	A4
オ	11:40	ア勝者	VS	イ勝者	C2	ソ	11:40	ケ勝者	VS	コ勝者	C4
カ	12:30	ウ勝者	VS	エ勝者	ア勝者	タ	12:30	サ勝者	VS	シ勝者	ケ勝者
キ	13:20	ア敗者	VS	イ敗者	ウ勝者	ス	13:20	ケ敗者	VS	コ敗者	サ勝者
ク	14:00	ウ敗者	VS	エ敗者	ア敗者	セ	14:00	サ敗者	VS	シ敗者	ケ敗者
ツ	14:40	オ敗者	VS	カ敗者	主・本部 副・ウ敗者 エ敗者	チ	14:40	ソ勝者	VS	タ勝者	主・本部 副・サ敗者 シ敗者
		3位決定戦						9位決定戦			
テ	15:30	オ勝者	VS	カ勝者	本部	競技終了後閉会式及び表彰式を行います。					
		決　勝									

上位トーナメントのオ・カ・ツ・テ　下位トーナメントのチは20分ハーフとし他は全て15分ハーフです。

上位トーナメント

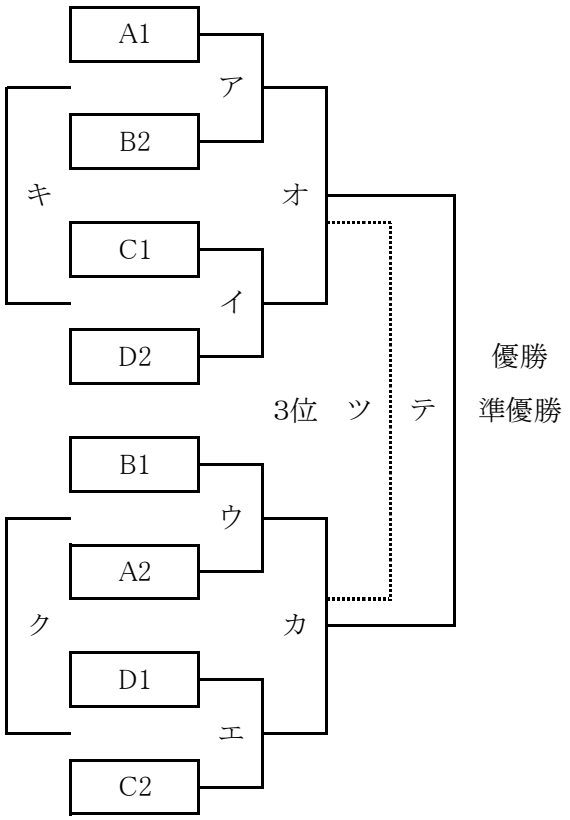

下位トーナメント

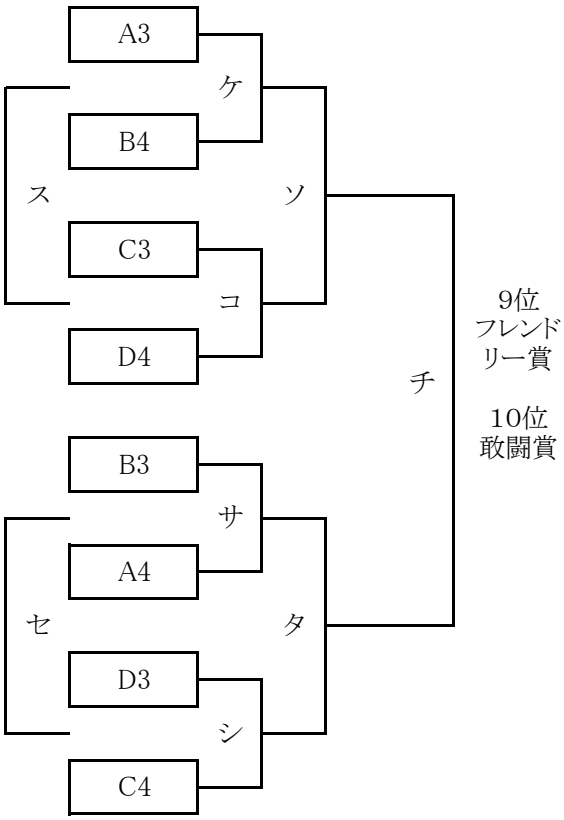

2部　8月5日神戸フットボールパーク岩岡　Bコート

グランド責任者　　山崎（みさき）　牧角（夢野の丘）　　記録係　　松村　（神の谷）
当番　　AM　　蓮池　　ロヴェスト　　PM　　みさき　　鹿の子台

		B-1コート				B-2コート			
NO	キックオフ	対	戦		審判	対	戦		審判
1	9:00	新多聞	VS	白浜	蓮池	本庄	VS	パルセイロ	ロヴェスト
2	9:40	蓮池	VS	泉	新多聞	ロヴェスト	VS	やまて	本庄
3	10:20	本庄	VS	白浜	泉	新多聞	VS	パルセイロ	やまて
4	11:00	蓮池	VS	やまて	白浜	ロヴェスト	VS	泉	パルセイロ
5	11:40	パルセイロ	VS	白浜	蓮池	新多聞	VS	本庄	ロヴェスト
6	12:20	蓮池	VS	ロヴェスト	本庄	泉	VS	やまて	新多聞
	13:00	開　会　式							
7	13:20	みさき	VS	生瀬	平野	播磨	VS	秦野	鹿の子台
8	14:00	平野・夢丘	VS	夙川	みさき	鹿の子台	VS	有岡	播磨
9	14:40	みさき	VS	播磨	夙川	生瀬	VS	秦野	有岡
10	15:20	平野・夢丘	VS	有岡	みさき	鹿の子台	VS	夙川	生瀬
11	16:00	みさき	VS	秦野	平野・夢丘	生瀬	VS	播磨	鹿の子台
12	16:40	平野・夢丘	VS	鹿の子台	秦野	有岡	VS	夙川	播磨

2部　予選リーグ組み合わせ

Aブロック	新多聞	本庄	白浜	パルセイロ	勝	分	敗	得点	失点	得失	勝点
新多聞	☆	-	-	-							
本庄	-	☆	-	-							
白浜	-	-	☆	-							
パルセイロ	-	-	-	☆							

Bブロック	泉	やまて	蓮池	ロヴェスト	勝	分	敗	得点	失点	得失	勝点
泉	☆	-	-	-							
やまて	-	☆	-	-							
蓮池	-	-	☆	-							
ロヴェスト	-	-	-	☆							

Cブロック	秦野	みさき	播磨	生瀬	勝	分	敗	得点	失点	得失	勝点
秦野	☆	-	-	-							
みさき	-	☆	-	-							
播磨	-	-	☆	-							
生瀬	-	-	-	☆							

Dブロック	夙川	有岡	平野・夢丘	鹿の子台	勝	分	敗	得点	失点	得失	勝点
夙川	☆	-	-	-							
有岡	-	☆	-	-							
平野・夢丘	-	-	☆	-							
鹿の子台	-	-	-	☆							

2部　8月6日神戸フットボールパーク岩岡

グランド責任者　　山崎（みさき）　牧角（夢野の丘）　　記録係　　松村　（神の谷）
当番　　AM　蓮池/みさき　　本庄　　PM　平野・夢丘　新多聞

		上位トーナメント　A-2コート（芝）						下位トーナメント　B-2コート（土）			
NO	キックオフ	対　　戦			審判	NO	キックオフ	対　　戦			審判
ア	9:00	A1	VS	B2	D2	ケ	9:00	A3	VS	B4	D4
イ	9:40	C1	VS	D2	B2	コ	9:40	C3	VS	D4	B4
ウ	10:20	B1	VS	A2	C1	サ	10:20	B3	VS	A4	C3
エ	11:00	D1	VS	C2	A2	シ	11:00	D3	VS	C4	A4
オ	11:40	ア勝者	VS	イ勝者	C2	ソ	11:40	ケ勝者	VS	コ勝者	C4
カ	12:30	ウ勝者	VS	エ勝者	ア勝者	タ	12:30	サ勝者	VS	シ勝者	ケ勝者
キ	13:20	ア敗者	VS	イ敗者	ウ勝者	ス	13:20	ケ敗者	VS	コ敗者	サ勝者
ク	14:00	ウ敗者	VS	エ敗者	ア敗者	セ	14:00	サ敗者	VS	シ敗者	ケ敗者
ツ	14:40	オ敗者	VS	カ敗者	主・本部 副・ウ敗者 エ敗者	チ	14:40	ソ勝者	VS	タ勝者	主・本部 副・サ敗者 シ敗者
		3位決定戦						9位決定戦			
テ	15:30	オ勝者	VS	カ勝者	本部	競技終了後閉会式及び表彰式を行います。					
		決　勝									

上位トーナメントのオ・カ・ツ・テ　下位トーナメントのチは20分ハーフとし他は全て15分ハーフです。

上位トーナメント

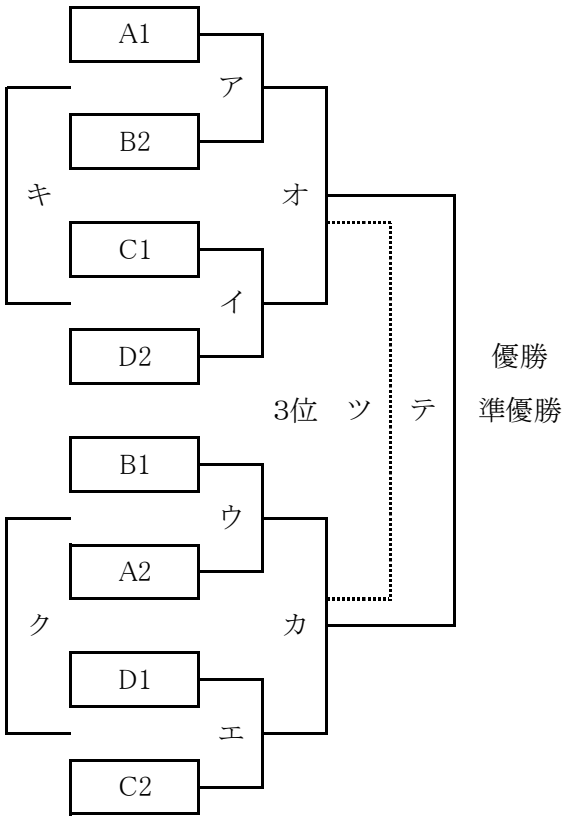

下位トーナメント

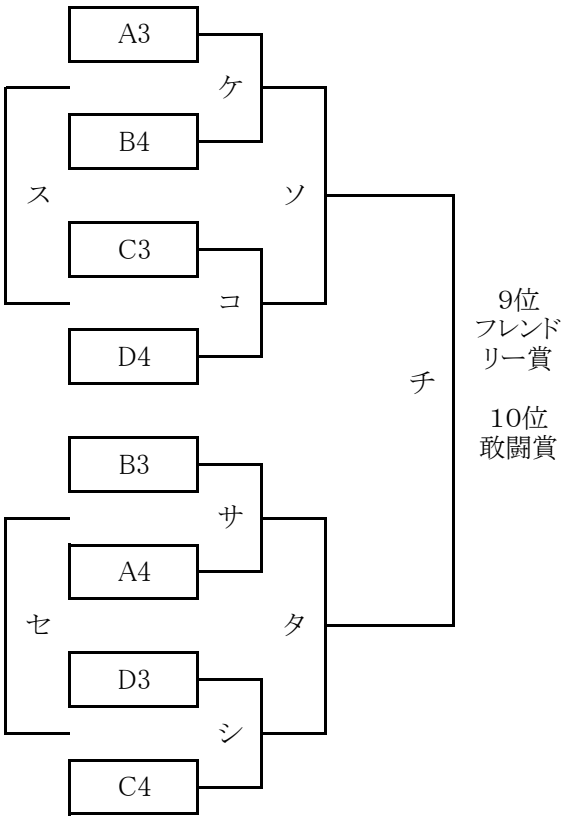

【 フレンドカップ 少女の部 】

試合時間　15-5-15　　グランド責任者　井上、大村（みさきFC）

		8/5（土）しあわせの村　球技場(土)				8/6（日）しあわせの村　球技場(土)			
		Aコート(南側)				Aコート(南側)			
NO	キックオフ	対　　戦			審判	対　　戦			審判
1	9:30	学園 A	VS	イースト なでしこ	神戸ｺｽﾓ　A	学園 A	VS	だいちA	イースト なでしこ
2	10:15	ｺｽﾓ　A	VS	西宮女子	学園 A	イースト なでしこ	VS	ｺｽﾓ　A	だいちA
3	11:00	学園 A	VS	有瀬A	イースト なでしこ	学園 A	VS	西宮女子	ｺｽﾓ　A
4	11:45	イースト なでしこ	VS	西宮女子	だいちA	イースト なでしこ	VS	だいちA	学園 A
5	12:30	ｺｽﾓ　A	VS	だいちA	有瀬A	学園 A	VS	ｺｽﾓ　A	イースト なでしこ
6	13:15	イースト なでしこ	VS	有瀬A	西宮女子	西宮女子	VS	有瀬A	学園 A
7	14:00	西宮女子	VS	だいちA	イースト なでしこ		VS		
8	14:45	ｺｽﾓ　A	VS	有瀬A	だいちA	有瀬A	VS	だいちA	西宮女子

【 2017/8/5（土）、6（日）少女の部 リーグ勝敗表 】

	学園FC A	イースト なでしこ	ｺｽﾓFC A	西宮女子	有瀬SC A	だいちSC A	勝点	得失	順位
学園FC A	☆	-	-	-	-	-			
イースト なでしこ	-	☆	-	-	-	-			
ｺｽﾓFC A	-	-	☆	-	-	-			
西宮女子	-	-	-	☆	-	-			
有瀬SC A	-	-	-	-	☆	-			
だいちSC A	-	-	-	-	-	☆			

※ 勝ち点：勝ち 3点　引き分け 1点　負け 0点

【 フレンドカップ 少女フレンドリーの部 】

試合時間　15-5-15　　グランド責任者　井上、大村（みさきFC）

		8/5（土）しあわせの村　球技場(土)				8/6（日）しあわせの村　球技場(土)			
		Bコート(北側)				Bコート(北側)			
NO	キックオフ	対　　戦			審判	対　　戦			審判
1	9:30	木津	VS	ｺｽﾓB	だいちB	有瀬SC B	VS	木津	八多SC
2	10:15	だいちB	VS	学園B	木津	八多SC	VS	マリノSC	有瀬SC B
3	11:15	木津	VS	だいちB	ｺｽﾓB	有瀬SC B	VS	八多SC	木津
4	12:00	ｺｽﾓB	VS	学園B	木津	木津	VS	マリノSC	有瀬SC B
7	13:00	木津	VS	学園B	だいちB	有瀬SC B	VS	マリノSC	八多SC
8	13:45	ｺｽﾓB	VS	だいちB	学園B	木津	VS	八多SC	マリノSC

【 2017/8/5（土）　少女フレンドリーの部 リーグ勝敗表 】

	木津SC	ｺｽﾓB	だいちSC B	学園SC B	勝	分	敗	得点	失点	得失	勝点
木津SC	☆	-	-	-							
ｺｽﾓB	-	☆	-	-							
だいちSC B	-	-	☆	-							
学園SC B	-	-	-	☆							

【 2017/8/6（日）　少女フレンドリーの部 リーグ勝敗表 】

	有瀬SC B	木津SC	八多SC	マリノSC	勝	分	敗	得点	失点	得失	勝点
有瀬SC B	☆	-	-	-							
木津SC	-	☆	-	-							
八多SC	-	-	☆	-							
マリノSC	-	-	-	☆							

※ 勝ち点 ： 勝ち 3点　　引き分け 1点　　負け 0点